COGETP

building success

SAKAI®

SÉRIE SV620 | COMPACTEUR VIBRANT MONOCYLINDRE

GAMME COMPACTEURS

MADE IN JAPAN

SAV et pièce de rechange
selon les standards internationaux

FILIALE cevital
COGETP
building success

SAKAI®

GAMME COMPACTEURS
SÉRIE
SV620

DIMENSIONS

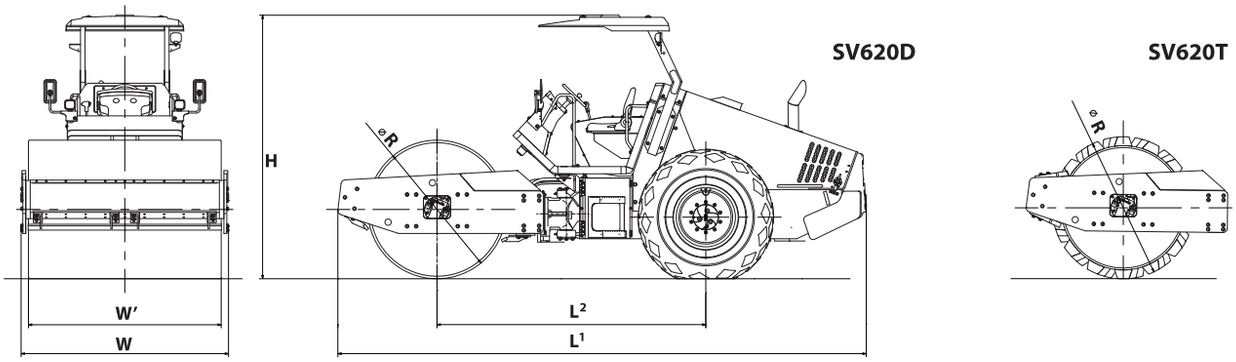

CARACTÉRISTIQUES TÉCHNIQUES

TYPE / COMPACTEUR VIBRANT MONOCYLINDRE		
Modèle	SV620D	SV620T
Modèle du châssis	2SV48	
POIDS		
Poids en ordre de marche (avec canopy) kg	12 610	12 970
Charge sur essieu avant (poids en ordre de marche avec canopy) kg	7 070	7 470
Charge sur essieu arrière (poids en ordre de mache avec canopy) kg	5 504	5 500
PERFORMANCE		
Force de vibration (Basse/ Haute) kN [kgf]	172/255 [17,551/26,020]	
Fréquence (L/H) Hz (vpm)	33.3/28.3(2,000/1,700)	
Amplitude (L/H) mm	1.02/2.08	0.94/1.92
Charge dynamique linéaire N/cm (poids en ordre de marche avec canopy [b/H]	1 133/1 522	1 151/1 541
Nombre de vitesses	2	
Plage de vitesses (b/H) km/h(mph)	0 - 6 / 0 -10 (0 - 3.7 / 0 - 6.2)	
Aptitude de franchissement des pentes % (°)	53 (28)	49 (26)
Rayon de braquage minimal (par rapport au bord extérieur du cylindre) m	5.6	
DIMENSIONS		
Longueur hors tout L1mm	5 840	
Largeur hors tout Wmm	2 295	
Hauteur hors tout (sans canopy) mm	2 190	2 175
Hauteur hors tout (avec canopy) H mm	2 910	2 925
Empattement L^2 mm	2 970	
Largeur de compactage W' mm	2 130	
Largeur du tambour W' / diamètre du tambour Rmm	2 130/1 530	2 130/1 600
Hauteur du pied de mouton mm	-	100
Nombre de pieds de mouton pcs	-	140
Épaisseur du bandage du cylindre mm	25	22
Dimension des pneus x Nombre de pneus	23,1-26-8PR(OR) x 2	
Gonflage des pneus(par roue) kPa (psi)	137 (19.9)	
Garde au sol mm	405	

MOTEUR	
Marque	ISUZU
Modèle	4BGIT (EPA-Tier2)
Type	Diesel,refroidi par eau,4 temps,4 cylindres , avec turbo-chargeur
Cylidrée L	4.329
Puissance nominale kw(hp)/min-1	83.3 (112)/2,100
Circuit électrique/batteries V (V/AhxQty)	24 (12/100x2)
Alternateur V/Amp	24/50
TRANSMISSION DE LA PUISSANCE	
Transmission	Transmission hydrostatique
Type	Hydraulique
Roues motrices	Toutes les roues
SYSTÈME DE VIBRATION	
Commande	Hydrostatique
Nb d'amplitude	2
Vibrateur	Arbre avec excentrique
SYSTÈME DE FREINAGE	
Frein de service	Translation hydrostatique et dynamique, frein commandé par le levier de commande de sens de marche
Frein de secours	Appliqué par l'action des ressorts et relaché hydrauliquement commandé par la pédale de frein
Frein de stationnement	Appliqué par l'action des ressorts et relaché hydrauliquement commandé par le bouton poussoir de tableau de bord
Système de direction	
Type	type Hydraulique (Articulé)
Angle de braquage /angle de débattement ±(°)	37/9.0
CAPACITÉ DES LIQUIDES	
Réservoir de carburantL	265
Réservoir d'huile hydraulique L	50

REPRÉSENTANT EXCLUSIF DES MARQUES

KOBELCO SAKAI ASTEC MSB

Direction Générale Alger
Lot.19 et 20 Zone d'Activité El Achour
(En face La Briqueterie)
Tél.: + 213 (0) 21 33 33 71 / 72 / 73
Mob.: + 213 (0) 5 60 01 57 67/64
+ 213 (0) 5 60 92 42 51

Succursale Reghaia
Amzera. E A C n°02 DAS
Si Lakhdar. Reghaia. Alger
Mob.: + 213 (0) 5 60 02 57 04

Succursale Oran
Route de Petit Lac n° 01. Essania.
Oran
Tél.: + 213 (0) 40 21 89 03
Mob.: + 213 (0) 5 60 01 57 34